ПЕРЕД НАЧАЛОМ СБОРКИ ВНИМАТЕЛЬНО ПРОЧТИТЕ ИНСТРУКЦИЮ.

Before beginning assembly, please read these instructions thoroughly.
Bitte lesen Sie die Anweisungen vor Gebrauch genau durch!
Veuillez attentivement lire les instructions avant l'emploi!
Lea cuidadosamente este manual de instrucciones antes de comenzar el montaje

Радиоуправляемое полноприводное багги на ДВС .18 класса Масштаба 1:10

1:10 Scale Radio Controlled .18 Engine Powered 4WD Racing Buggy

DBX readyset

ИНСТРУКЦИЯ ПО ЭКСПЛУАТАЦИИ

INSTRUCTION MANUAL

МЕРЫ БЕЗОПАСНОСТИ
Эта радиоуправляемая модель — не игрушка!

• Начинающие моделисты должны советоваться с опытными водителями перед началом сборки, если они не вполне разбираются в какой-либо части конструкции.
• Собирайте и храните модель в месте недоступном для детей.
• Примите необходимые меры безопасности перед тем, как управлять моделью. Только ВЫ отвечаете за сборку и управление.
• Всегда храните инструкцию по эксплуатации под рукой, даже после окончания сборки модели, чтобы могли быстро к ней обратиться.

UNDER SAFETY PRECAUTIONS
This radio control model is not a toy!

- First-time builders should seek the advice of experienced modellers before beginning assembly and if they do not fully understand any part of the construction.
- Assemble this kit only in places out of children's reach!
- Take enough safety precautions prior to operating this model. You are responsible for this model's assembly and safe operation!
- Always keep this instruction manual ready at hand for quick reference, even after completing the assembly.

ACHTUNG!
Dieses Modell ist kein Spielzeug!

- Anfänger sollten möglichst Rat bei Modellbaukundigen einholen, um das Modell richtig zusammenzubauen und gefahrlos bedienen zu können.
- Bauen Sie dieses Modell nur außer Reichweite von Kindern zusammen!
- Treffen Sie genügend Sicherheitsvorkehrungen, bevor Sie Ihr Modell bedienen! Sie alleine tragen die Verantwortung für Ihr Modell und dessen gefahrlose Bedienung!
- Bitte bewahren Sie diese Dokumentation zur späteren Verwendung auf.

ATTENTION!
Ce modèle n'est pas un jouet!

- Si vous êtes débutant dans le modèle réduit, prenez conseils auprès de modélistes confirmés afin d'utiliser votre modèle dans des conditions optimales.
- Assemblez ce kit en dehors de la portée de jeunes enfants!
- Prenez des précautions lors de l'utilisation. Vous seul êtes responsable des évolutions de votre modèle. La société KYOSHO ou son distributeur ne peuvent en aucun cas être tenus responsables des accidents pouvant survenir lors de l'utilisation de ce modèle!
- Gardez cette notice à portée de main afin de vous y référer rapidement.

PRECAUCIONES DE SEGURIDAD
Este modelo R/C no es un juguete

- Los no iniciados en este hobby deberán ser aconsejados por expertos antes de comenzar el montaje de este modelo.
- Realice el montaje en un lugar fuera del alcance de los niños.
- Siempre extreme las medidas de seguridad. Usted es el único responsable del funcionamiento de su modelo.
- Mantenga este manual siempre a mano

- This model is not a toy. It is designed for users over 14 years of age.
- Dieses Modell ist kein Spielzeug, geeignet für Modellsportler ab 14 Jahren.
- CE MODELE N'EST PAS UN JOUET. IL EST DESTINE AUX ENFANTS DE PLUS DE 14 ANS. Ce modèle est destiné à une utilisation exclusive en intérieur. Sa puissance n'est pas suffisante pour interférer avec d'autres fréquences.
- Este modelo no es un juguete. Ha sido diseñado para ser utilizado por mayores de 14 años.
- Модель предназначена для пользователей старше 14 лет.

CE 0125

KYOSHO® THE FINEST RADIO CONTROL MODELS

*Технические характеристики могут быть изменены без уведомления. *Specifications are subject to change without prior notice! *Technische Änderungen sind ohne vorherige Ankündigungen möglich!
*Les spécifications peuvent changer sans préavis! *El fabricante puede modificar los kits sin previo aviso

© Copyright 2007 KYOSHO CORPORATION / 禁無断転載複製

31096-T01

(和英独仏西)
No. 31096

© 2001, HobbyCenter.Ru

МЕРЫ БЕЗОПАСНОСТИ / SAFETY PRECAUTIONS / Sicherheitshinweise / PRECAUTIONS D'EMPLOIS / Precauciones de seguridad

- **DBX – радиоуправляемая модель, а не игрушка.**
  DBX is a radio control model, not a toy!
  Überprüfen Sie Ihr Fahrzeug auf mögliche Beschädigungen nach dem Betrieb!
  Ce modèle réduit n'est pas un jouet !
  Su DBX es un modelo de Radio Control, no es un juguete

- **Чтобы запустить DBX, вам придется закончить сборку. После езды, проведите процедуру ухода за моделью. Запасные и дополнительные части можно приобрести отдельно.**
  In order to enjoy running the DBX, you need to finish assembly before operation. Do routine maintenance work after operation. Replacement parts and option parts are available separately.
  Vor dem Betrieb, muß das Modell gemäß dieser Anleitung montiert werden. Überprüfen Sie das Modell auf Beschädigungen nach dem Fahrbetrieb. Ersatz-und Tuningteile können über den Fachhandel bezogen werden.
  Assembler votre DBX avant de l'utiliser. Effectuer une maintenance de votre DBX après chaque utilisation. Consulter la liste des options et pièces de rechange à la fin de la notice.
  Para poder disfrutar de su DBX deberá completar el montaje antes de ponerlo en marcha.

- **Ненадлежащие использование Алкалиновых батареек или аккумуляторов может повредить электронику модели и передатчика.**
  Improper usage with Alkaline cells or rechargeable batteries may damage the electronics for the car or the radio.
  Entfernen Sie die Batterien aus Fahrzeug und Sender nach dem Fahrbetrieb!
  L'utilisation de piles ou batteries défectueuses peut causer des dommages à l'électronique de la voiture ou la radio.
  Un uso indebido de las baterías recargables podrían dañar el equipo de radio.

Для безопасного управления DBX, придерживайтесь следующих правил:
In order to operate DBX safely, be sure to adhere to the following:
Beachten Sie die folgenden Sicherheitshinweise
RESPECTER LES CONSIGNES DE SECURITE SUIVANTES :
Respete los siguientes consejos de seguridad:

ОПАСНО!
Warning !
Achtung !
Attention !
Aviso !

***Этот знак указывает на возможность нанесения серьезного телесного повреждения и/или вреда здоровью при нарушении следующих правил.**
***This shows you possibility of significant damage to life and/or body if the following explanations are not adhered.**
***Beachten Sie bitte die folgenden Hinweise.**
***Problèmes et dommages possibles dans le cas du non respect des consignes de sécurité.**
***Le indica la posibilidad de sufrir un accidente si no sigue los consejos.**

► Перед насалом сборки внимательно прочтите инструкцию. Начинающие моделисты должны посоветоваться с опытными моделистами перед началом сборки.
Be sure to read thoroughly the manual before you begin. First-time builders should seek advice from people having building experience in order to assemble the model correctly.
Befolgen Sie exakt die Anweisungen in dieser Anleitung.
Lire attentivement la notice de montage. Pour les débutants il est recommandé de s'encadrer d'une personne expérimentée afin d'assembler correctement votre DBX.
Asegúrese de leer enteramente el manual antes de empezar.
Los principiantes en este hobby deberán pedir consejo a expertos antes de comenzar el montaje.

► Поскольку комплект содержит мелкие и острые части, храните и собирайте модель только в местах, недоступных для детей.
As the product includes small and sharp parts, assemble and store this product only in places out of the reach of children.
Nicht in Kinderhände gelangen lassen!
L'assemblage de votre DBX doit être fait à l'écart des jeunes enfants. Garder hors de porté des enfants les pièces de votre DBX.
Realice el montaje fuera del alcance de los niños ya que su kit contiene piezas pequeñas.

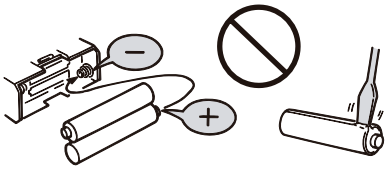

► Соблюдайте полярность аккумуляторов и никогда не разбирайте их. Это может привести к их поломке и утечке электролита.
Never reverse connection/disassemble the battery. This may lead to damage and leakage.
Batterien / Akkus nicht verpolt einsetzen!
Ne jamais ouvrir les batteries ou inverser les connecteurs sous peine de court-circuit pouvant entraîner de sérieux dommages.
Coloque las pilas/baterías respetando siempre la polaridad indicada. Nunca intente desmontarlas.

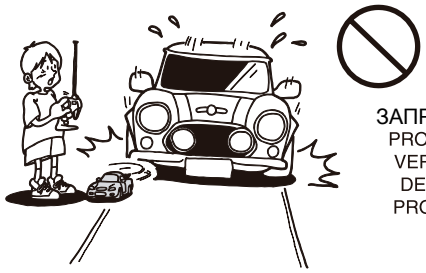

ЗАПРЕЩЕНО!
PROHIBITED
VERBOTEN
DEFENDU
PROHIBIDO

► Не управляйте моделью на автодорогах, в людных местах и в местах, где находятся дети, поскольку могут произойти несчастные случаи.
Do not operate the model on public roads, in crowded places and near infant It may cause accidents.
Lassen Sie das Modell niemals auf öffentlichen Straßen fahren.
Utiliser votre DBX à l'écart du public et de la circulation automobile.
No ruede su modelo en calles, carreteras, lugares públicos ni cerca de colegios ya que podría ocasionar un accidente.

© 2001, HobbyCenter.Ru

ВНИМАНИЕ!
Cautions !
Achtung !
Attention !
Precaución

*** Этот знак указывает на возможность нанесения легкого телесного повреждения или ущерба имуществу при нарушении следующих правил.**
***This shows you possibility of minor injury and/or damage of material property if the following explanations are not adhered.**
***Beachten Sie bitte die folgenden Hinweise.**
***Les dessins çi-dessous vous montrent les précautions d'emploi à prendre afin d'utiliser sans risque votre DBX.**
***Le indica la posibilidad de accidentes y daños materiales si no sigue los siguientes consejos.**

► Лезвия, кусачки и ответки требуют осторожного обращения с ними.
Cutters, nippers and screwdrivers need careful handling.
Vorsicht im Umgang mit Werkzeug!
Utiliser avec précaution cutters, ciseaux, tournevis ou poinçons dans les phases de montage ou d'entretien de votre DBX.
Maneje las herramientas, cuchilla, destornilladores, etc... con precaución.

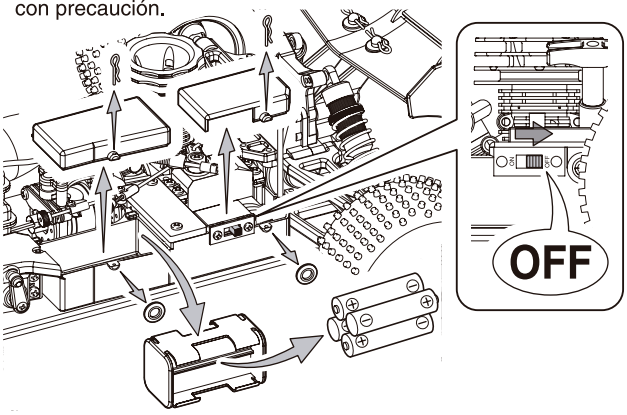

► Когда модель не используется, всегда выключайте приемник и передатчик и вынимайте из них батарейки. В противном случае батарейки могут загореться либо протеч.
When the model is not in use, always turn off the receiver and transmitter. Furthermore, disconnect the batteries and remove them from the model and the transmitter. This may be dangerous such as overheat and leakage.
Nach dem Fahrbetrieb die Batterien / Akkus aus Sender und Modell entfernen!
Lorsque vous n'utilisez plus votre DBX éteindre le récepteur puis le l'émetteur. Retirer ensuite les batteries de votre radio et de votre DBX puis les entreposer à l'écart des enfants et de toutes sources de chaleur ou d'humidité.
Cuando no vaya a utilizar el modelo, desconecte el receptor y luego la emisora. Retire las pilas del compartimento y también las de la emisora.

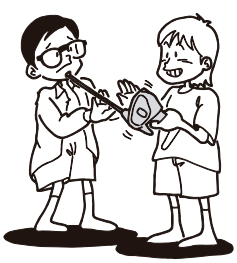

ЗАПРЕЩЕНО!
PROHIBITED
VERBOTEN
DEFENDU
PROHIBIDO

► Не направляйте кончик антенны в лицо.
As the front end of the antenna may be dangerous, do not aim it toward faces.
Vorsicht mit der Antennenspitze, Verletzungsgefahr!
Faire attention à ce que l'antenne de votre radio ne blesse personne.
La antena de la emisora extendida puede ser peligrosa. Manténgala siempre alejada de las caras de las personas.

ЗАПРЕЩЕНО!
PROHIBITED
VERBOTEN
DEFENDU
PROHIBIDO

► Покраска должна производиться только в хорошо проветриваемом помещении.
Painting must be done only in a well-ventilated area.
Lackieren Sie die Karosserie nur an einem gut belüfteten Ort!
L'utilisation de peinture, le cas échéant doit s'effectuer dans un lieu ventillé.
Realice el pintado en una zona con buena ventilación.

ЗАПРЕЩЕНО!
PROHIBITED
VERBOTEN
DEFENDU
PROHIBIDO

► Никогда не используйте те же частоты, что и другие моделисты в вашем районе, одновременно. Сигналы наложаться друг на друга, что приведет к потере управления обоими моделями. Это может привести к несчастным случаям.
Never share the same frequency with somebody else at the same time. Radio signals will be mixed and you will lose control of your model. This may lead to accidents.
Sprechen Sie Ihre Frequenzen mit anderen Piloten ab!
Toujours se renseigner sur les fréquences radios utiliser par les autres utilisateurs afin d'éviter tout incident.
Compruebe siempre las frecuencias antes de empezar a rodar. Si hubiera otro modelista utilizando la misma frecuencia que usted, podría perder el control de su modelo causando un serio accidente.

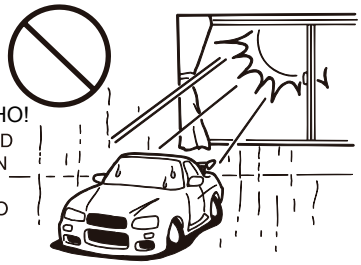

ЗАПРЕЩЕНО!
PROHIBITED
VERBOTEN
DEFENDU
PROHIBIDO

► Не храните модель в местах с повышенной температурой, влажностью или под прямыми солнечными лучами.
Do not store this model in a high-temperature/humidity area or in direct sunlight.
Modell nicht direkter Sonneneinstrahlung aussetzen!
Ne pas exposer votre DBX à l'humidité ou une source de chaleur trop importante.
No guarde su modelo en ambientes muy calurosos o muy húmedos.

© 2001, HobbyCenter.Ru

ОПАСНО управлять моделью в следующих местах и ситуациях. Небрежность может привести к несчастным случаям.
WARNING: Do NOT operate the model in the following places and situations: (Non-observance may lead to accidents!)
VORSICHT: Bedienen Sie Ihr Modell niemals an folgenden Orten und unter folgenden Umständen!
ATTENTION: N'utilisez pas votre modèle dans les endroits suivants!
AVISO: NO utilice su modelo en los lugares y condiciones indicados (El no seguimiento podría ocasionar un accidente)

Запучкайте модель **только** на открытой местности при отстуствии людей. **Не запускайте модель:**
1. на дорогах;
2. в людных местах и там, где собираются дети;
3. в жилых кварталах и парках;
4. в помещении и на ограниченном пространстве.
* Несоблюдение этих правил может привести к ранениям и нанести ущерб имуществу.

Всегда проверяйте заряд батареек.
В случае использования разряженных батарей радиосигнал ухудшается, что может привести к потере управления и несчастному случаю.

Имейте в виду, что находящиеся рядом люди, тоже могут управлять радиоуправляемыми моделями. **Никогда** не используйте одну и ту же частоту одновременно. Сигналы наложаться друг на друга, что приведет к потере управления обоими моделями. Это может привести к несчастным случаям.
Если модель ведет себя необычно, **немедленно прекратите управление** моделью до выяснения и устранения причин. Иначе это может привести к непредсказуемым последствиям.

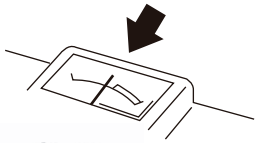

Operate your model **ONLY** in spacious areas with no people around! Do **NOT** operate it:
1. on roads!
2. in places where children and many people gather!
3. in residential districts and parks!
4. indoors and in limited space!
* Non-observance may account for personal injury and property damage!

Always check the radio batteries!
With weak dry batteries, transmission and reception of the radio fall off. You may lose control of your model when operating it under such condition. This may also lead to serious accidents!

Keep in mind that people around you may also operate a radio control model!
NEVER share the same frequency with somebody else at the same time! Signals will be mixed and you will lose control of your model. This may lead to accidents!

When the model is behaving strangely . . .!
Immediately stop the model and check the reason. As long as the problem is not cleared, do **NOT** operate it! This may lead to further trouble and unforeseen accidents!

Bedienen Sie Ihr Modell **nur** an sicheren und geräumigen Orten. Bedienen Sie es **niemals**:
1. auf öffentlichen Straßen!
2. dort, wo sich Leute und Kleinkinder aufhalten!
3. in Wohngebieten und Parks!
4. in engen, begrenzten Orten oder in Räumen!
* Nichtbeachtung kann Verletzung von Personen sowie Sachschäden zur Folge haben!

Überprüfen Sie die Batterien der RC-Anlage!
Sobald die Batterien nachlassen, lassen auch das Sende- und Empfangvermögen nach. Die Bedienung Ihres Modelles mit schwachen Batterien kann zum Verlust Ihres Modelles und schweren Unfällen führen!

Bedenken Sie, daß auch andere in Ihrer Umgebung ein ferngesteuertes Modell bedienen könnten!
Stellen Sie sicher, daß **niemand** zur selben Zeit dieselbe Frequenz in Ihrer Umgebung benutzt! Das kann zum Verlust Ihres Modelles sowie zu schweren Unfällen führen.

Wenn Ihr Modell nicht normal funktioniert, . . . :
Unterbrechen Sie die Bedienung augenblicklich und untersuchen Sie die Ursache. Solange sie nicht geklärt ist, bedienen Sie **niemals** Ihr Modell! Das könnte schwere Unfälle zur Folge haben!

Pour éviter tout accident, n'utilisez jamais votre **modèle :**
1. à proximité de routes!
2. dans un endroit avec des enfants et promeneurs!
3. à proximité de résidences, d'écoles et d'hôpiteux!
4. à l'intérieur ou dans un endroit étroit!
* Ne pas respecter ces consignes peut entraîner la perte de votre modèle et avoir des conséquences fatales.

Quand les piles de la radio sont déchargées:
Si les piles sont insuffisamment chargées, l'émission et la réception de la radio deviennent faibles. L'utilisation de votre modèle avec des piles insuffisamment chargées peut entraîner la perte de votre modèle ainsi que des accidents graves!

Assurez-vous que personne n'utilise votre fréquence au même instant!
N'utilisez **jamais** la même fréquence que quelqu'un d'autre. Cela pourrait entraîner la perte de votre modèle ainsi que des accidents graves!

Quand le fonctionnement de votre modèle est étrange:
Arrêtez immédiatement votre modèle et trouvez la cause. Sinon, vous risquez la perte de votre modèle ainsi que des accidents graves!

Maneje su modelo SOLO en espacios abiertos donde no se congruegue gente. NO ruede en:
1. Calles ni carreteras.
2. Lugares donde jueguen niños.
3. En áreas residenciales.
4. En lugares sin ventilación.
* Respete siempre estos consejos.

¡ Compruebe siempre el nivel de carga de las baterías !
Cuando el nivel de carga de las baterías es bajo, la transmisión y recepción de su equipo de radio podría fallar ocasionando la pérdida de control de su modelo.
No siga utilizando su modelo hasta haberlas recargado o cambiado por unas nuevas.

Recuerde que puede haber más modelistas utilizando la misma frecuencia que usted.
NUNCA utilice la misma frecuencia que esté siendo utilizada por otro modelista. Las señales podrían mezclarse ocasionando un accidente.

Si el modelo se comporta de forma extraña . .
Detenga el modelo inmediatamente y compruebe la causa del fallo. NO vuelva a utilizar su modelo hasta haber solucionado el problema.

ОПАСНО! Для предотвращения несчастных случаев точно следуйте этим правилам:
WARNING: In order to avoid accidents and personal injury, be sure to observe the following:
VORSICHT: Zur Unfall- und Sachschadenvermeidung, beachten Sie bitte auch folgendes:
ATTENTION: Respectez les consignes suivantes afin de faire évoluer votre modèle en toute sécurité:
AVISO: Lea los siguientes consejos para prevenir posibles accidentes.

Правила безопасного обрещения с топливом:
1. Используйте топливо только вне помещений.
2. Импользуйте только специальное тпливо для моделей.
3. Никогда не используйте топливо в помещениях или в местах с открытым огнем и источниками тепла.
4. Никогда не глотайте топливо и избегайте его попадания в глаза.
5. Храните топливо только в прохладном сухом и темном помещении, недоступном для детей. Крепко закручивайте крышку.
6. Не сжигайте пустые бутылки от топлива. Они могут взорваться.
Не прикасайтесь к движущимся частям модели.
Сразу после использования не трогайте двигатель и глушитель.
Вы можете обжечься.

ЗАПРЕЩЕНО!
PROHIBITED
VERBOTEN
DEFENDU
PROHIBIDO

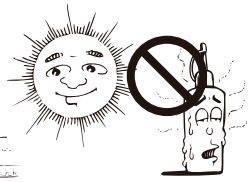

ЗАПРЕЩЕНО!
PROHIBITED
VERBOTEN
DEFENDU
PROHIBIDO

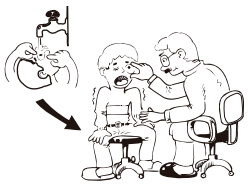

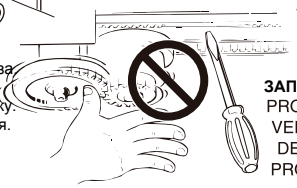

ЗАПРЕЩЕНО!
PROHIBITED
VERBOTEN
DEFENDU
PROHIBIDO

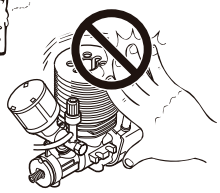

ЗАПРЕЩЕНО!
PROHIBITED
VERBOTEN
DEFENDU
PROHIBIDO

● Handling fuel safely:
1. Handle fuel **only** outdoors!
2. **Only** use glow fuel for radio control models!
3. **Never** use fuel indoors or in places with open fires and sources of heat!
4. **Never** swallow fuel **or** let it into your eyes!
5. Store fuel **only** in cool, dry and dark places out of children's reach! Tightly shut the cap!
6. Do **not** dispose of empty fuel cans into a fire! There is danger of explosion!

● Do **not** put fingers or any objects inside rotating and moving parts!

● Right after use, do **not** touch the engine and muffler! Danger of burning yourself!

● Zum sicheren Gebrauch von Kraftstoff:
1. Kraftstoff **nur** draußen gebrauchen!
2. **Nur** Kraftstoff für RC-Modelle gebrauchen!
3. Kraftstoff **niemals** drinnen oder in der Nähe von Feuer- und Hitzequellen gebrauchen!
4. Kraftstoff **niemals** schlucken! Vorsicht auch vor Kraftstoffspritzer in die Augen!
5. Kraftstoff **nur** in kühlen, trockenen und dunklen Orten außer Reichweite von Kindern aufbewaren! Sorgfältig verschließen!
6. **Niemals** leere Kanister in ein offenes Feuer werfen! Explosionsgefahr!

● Stecken Sie **niemals** Ihre Finger in bewegende oder sich drehende Teile.

● Nach dem Fahren, fassen Sie **niemals** den Verbrennungsmotor und den Schalldämpfer an! Verbrennungsgefahr!

● Consignes de sécurité:
1. Utiliser **seulement** à l'intérieur!
2. Utiliser **seulement** pour modèles radio-télécom-mandés!
3. **Ne jamais** utiliser à l'intérieur et à proximité d'un feu ou d'une source de chaleur!
4. **Ne jamais** avaler! Attention aux projections dans les yeux!
5. **Toujours** garder dans un endroit frais, sec et sombre hors de portée des enfants! Bien visser le capuchon!
6. **Ne jamais** jeter un bidon vide dans un feu! Danger d'explosion!

● **Ne jamais** mettre vos doigts dans des parties en mouvement!

● Après utilisage, **ne jamais** toucher le moteur et le silencieux! Danger de brûlures!

● Manejo del combustible:
1. Uselo siempre en espacios abiertos.
2. Utilice combustible "Cyclone".
3. NO lo utilice en lugares cerrados ni cercanos a fuentes de calor, chispas, etc...
4. NO lo trague ni permita que entre en contacto con los ojos.
5. Guárdelo en un lugar seco, fresco y fuera del alcance de los niños.
6. NO arroje las latas vacías al fuego.

● NO toque las piezas mecánicas mientras estén en funcionamiento.

● No toque el motor mientras esté caliente ya que podría quemarse.

© 2001, HobbyCenter.Ru

КОМПЛЕКТУЮЩИЕ / Contents / Inhalt / CONTENU DE VOTRE VALISETTE / Contenido

■ Передатчик
Transmitter (Controller)
Fernsteuerung
Radiocommande 2 voies
Emisora

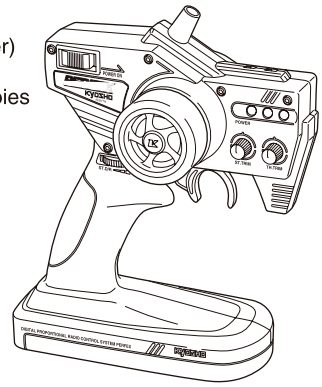

■ Антенна передатчика
Transmitter Antenna
Senderantenne
Antenne radio
Antena emisora

Инструменты, входящие в комплект
TOOLS INCLUDED
GELIEFERTE WERKZEUGE
OUTILS FOURNIS
HERRAMIENTAS INCLUIDAS

■ Шестигранный ключ (1.5мм, 2мм, 2.5мм, 5мм)
Hex Wrench (1.5mm, 2mm, 2.5mm, 5mm)
Sechskantschlüssel (1.5mm, 2mm, 2.5mm, 5mm)
Clé allen (1.5mm, 2mm, 2.5mm, 5mm)
Llaves allen (1.5mm, 2mm, 2.5mm, 5mm)

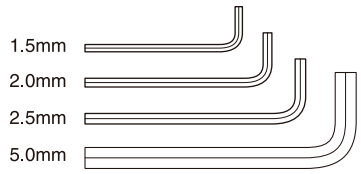

■ Кузов
Body
Karosserie
Carrosserie
Carrocería

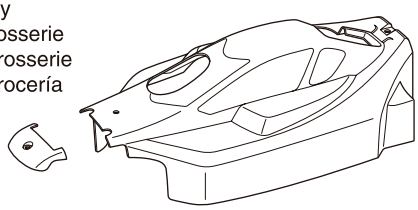

■ Тюбинг антенны приемника
Receiver Antenna Pipe
receiver antenna pipe: Antennenhülse
Antenne de réception
Tubo de antena

■ Торцевой гаечный ключ (большой)
Cross Wrench (big)
Kreuzschlüssel (groß)
Clé en croix (grande)
Llave de cruz (Grande)

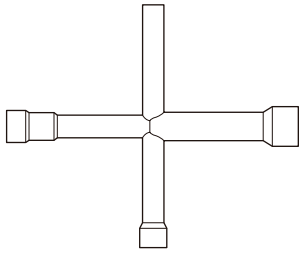

■ Шасси
Chassis
Chassis
Chassis
Chasis

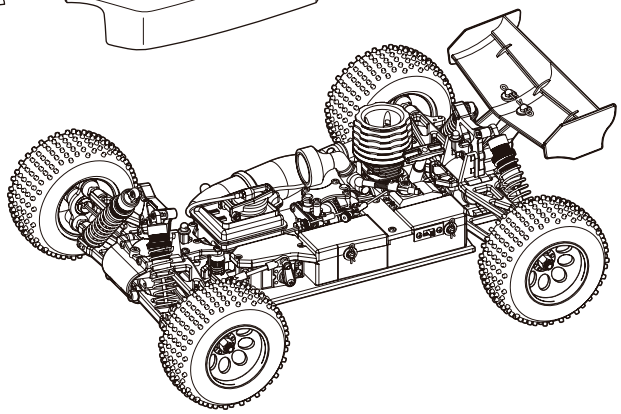

Дополнительно потребуется / Required Additional / Erforderliches Werkzeug / OUTILS NECESSAIRES (NON INCLUS !) / Equipo Necesario

< Для передатчика >
< For Transmitter >
< Für den Sender >
< Pour la radiocommande >
< Para la emisora >

■ **8 Батареек типа АА**
AA Alkaline Dry Batteries
8 pieces
8 St. AA Trockenbatterien
8 batteries de type R6 pour votre radiocommande
8 Pilas alcalinas AA

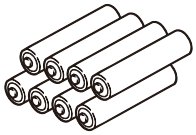

< Для автомобиля >
< For Car >
< Für das Auto >
< Pour la voiture >
< Para el coche >

■ **4 Батарейки типа АА**
AA Alkaline Dry Batteries
4 pieces
4 St. AA Trockenbatterien
4 batteries de type R6 pour votre radiocommande
4 Pilas alcalinas AA

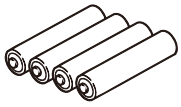

No.96422
■ **SP Бутылка для быстрой заправки топлива**
SP Quick Fill Fuel Bottle
Tanklflasche
Pipette de remplissage rapide
Biberón de llenado rápido SP

No.73001
■ **Топливо**
Glow Fuel
Kraftstoff
Carburant
Combustible

No.36216
■ **Накал свечи 2.0**
Spark Booster 2.0
Glow Starter
Socquet de démarrage
Spark Booster 2.0

No.36217
■ **Зарядное устройство для накала свечи 2.0**
Booster Charger 2.0
Ladegeraet fuer Glow Starter
Chargeur
Booster Charger 2.0

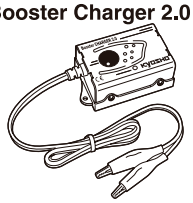

■ **Крестовая отвертка**
Phillips Screwdriver
Kreuzschlitzschraubendreher
Tournevis cruciforme
Destornilladores Phillips

Внимание!/ Caution / *Achtung!* / Precautions ! / Precauciones

*Отсек батареек передаткика устроен так, чтобы предотвращать неправильное подключение батареек. У некоторых батареек клемма плюс может недотягиваться до контакта. Проверяйте батарейки при покупке.

*The transmitter features rib partitions to prevent reverse battery connection. On some batteries the Plus terminal may be too short for the electrical current to flow. Be sure to check battery dimensions before purchasing.

*Die Batteriebox besitzt eine spezielle Formgebung, die als Verpolungsschutz dient. Bei manchen Batterien kann es sein, dass der Pluspol zu kurz ist und ein Kontakt zustande kommt. Achten Sie beim Kauf der Batterien entsprechend darauf.

*La radio est pourvue de nervures permettant d'éviter une inversion de batterie. Certaines batteries sont équipées de connecteur plus petit et non adapté à cette radio. Vérifier les dimensions des batteries avant de les acheter.

*La emisora incorpora compartimentos para evitar colocar las baterías con polaridad inversa. En algunas baterías el terminal positivo puede ser demasiado corto para que la corriente fluya. Compruebe las dimensiones de la batería antes de colocarla.

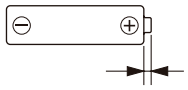

Высота клеммы более 1.4 мм.
Plus terminal height more than 1.4mm.
Pluspol muss groesser als 1.4 mm sein!
La borne du + doit être sup. à 1,4mm.
El terminal + debe medir más de 1.4mm.

*ВНИМАНИЕ! Не используйте оксидные батареи.
*NOTE: Oxyride batteries cannot be used!
*Verwenden Sie keine Oxyride Batterien!
*NOTE : Ne pas utiliser de batteries de type OXYRIDE.
*NOTA: No utilice baterías Oxyride.

ОПАСНО!
WARNING
VORSICHT
ATTENTION
AVISO

► **Никогда не заливайте в модель бензин или керосин!**
Never use gasoline and kerosene!
Verwenden Sie niemals handelsübliches Benzin und Diesel!
N'utilisez jamais ni de l'essence ni du gasoil!
Nunca utilice gasolina ni otros combustibles!

© 2001, HobbyCenter.Ru

Подготовка передатчика / Transmitter Preparation / Der Sender / PREPARATION RADIO / Preparación Equipo R/C

Передатчик KT-3 HS
Transmitter KT-3 HS / Sender KT-3 HS
Emetteur KT-3 HS / Emisora KT-3 HS

Выключатель питания
Power Switch
Ein-/Ausschalter
Interrupteur M/A
Interruptor

Колесо рулевого управления
Steering Wheel
Lenkrad
Volant de commande de direction
Volante de dirección

Поворачивает модель вправо/влево
Turn model to left or right.
Zur Steuerung der Fahrtrichtung (rechts - links)
Contrôle la direction droite/gauche
Hace que el modelo gire a izquierda o derecha

Курок газа
Throttle Trigger
Gas-/Bremshebel
Gâchette de commande de gaz
Gatillo de Gas

Управляет движением вперед и тормозом
Controls forward movement and braking functions.
Gas- und Bremsfunktion
Permet le contrôle de la marche avant, du frein et de la marche arrière.
Controla la velocidad y el freno.

Крышка отсека батареек
Battery Cover
Batteriefachdeckel
Couvercle porte piles
Tapa portapilas

Антенна
Antenna
Antenne
Antenne
Antena

Реверс каналов сервомашинок
Servo Reversing Switch
Servo-Reverse-Schalter
Interrupteur d'inversion des servos
Interruptor de inversión de los servos

Реверс рулевого управления
Steering Reverse Switch
Servoreverse
Inverseur de servos
Interruptor Inversión

Реверс газа
Throttle Reverse Switch
Servoreverse
Inverseur de servos
Interruptor Inversión

Нормальный ↔ Реверс
Normal — Reverse
Normal — Reverse
Normal — Inversé
Normal — Invertido

В этой модели реверсированы и газ, и рулевое управление.
This model uses reverse position for steering, and reverse for the throttle.
Schalter Lenkservo auf Reverse, Schalter Gas-Funktion auf Reverse.
Utiliser la position REVERSE pour la direction et REVERSE pour les gaz.
En este modelo sitúe la posición inversa en la dirección y la inversa en el gas.

Индикатор заряда батареек
Battery Level Indicator
Batterieanzeige
Indicateur de niveau de charge des batteries
Indicador de nivel de carga de las baterías

Триммер газа
Throttle Trim
Trimmschieber für Gashebel
Trim de gaz/frein
Trim de Gas

Незначительно регулирует газ, чтобы автомобиль не двигался , когда курок газа в нейтральном положении.
Adjusts the throttle in small increments so the model will not move at neutral.
Neutrallage so justieren, daß das Modell sich nicht bewegt.
Ajuster pas à pas le trim de la commande d'accélération pour obtenir le neutre.
Permite ajustar el recorrido del gas en pequeños incrementos para impedir que el modelo se mueva en el punto neutral.

Steering Trim
Trimmschieber für Lenkung
Trim de direction
Trim de Dirección

Незначительно регулирует рулевое управление, чтобы модель ехала прямо.
Adjusts the steering in small increments so the model will run straight.
Zur exakten Justierung des Neutralpunktes
Permet d'ajuster la direction
Permite ajustar el recorrido de la dirección en pequeños incrementos para poder alinear la dirección y conseguir que el modelo ruede en línea recta.

Регулятор расходов рулевого управления
Steering D/R Adjuster
Dual Rate Justierung
Limitateur de débattement de direction
Dual Rate de Dirección

Регулирует угол поворота.
To adjust Steering Angle
Zur Justierung des maximalen Lenkausschlags
Permet d'ajuster le débattement de la direction
Permite ajustar el angulo de la dirección

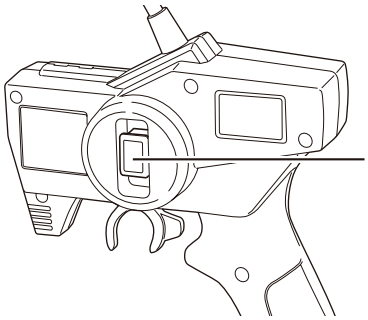

Кварц
Crystal
Quarzpaar
Quartz
Cristal emisora

Любые другие передатчики не подходят к этой модели
Transmitters other than the one included cannot be used with this product.
Verwenden Sie ausschließlich die beiliegende Fernsteuerung zur Steuerung des DBX.
Utiliser votre DBX uniquement avec la radio fournie dans la valisette.
Utilice siempre la emisora incluida con su modelo. No intente utilizar otro tipo de emisora.

© 2001, HobbyCenter.Ru

Передатчик / Transmitter / Sender / Radiocommande / Emisora

►Когда зеленый индикатор (диод) гаснет и включается желтый, немедленно замените батарейки.
When the Green battery level indicator (LED) goes off and the Yellow LED on, change the batteries immediately.
Wenn die grüne LED erlischt und die gelbe LED aufleuchtet, Betrieb einstellen und Akku aufladen.
Lorsque le témoin de batterie de la radio passe du vert au jaune, changez vos batteries immédiatement.
Cuando observe que el LED verde se apaga y el LED amarillo permanece encendido, reemplace inmediatamente las pilas/baterías.

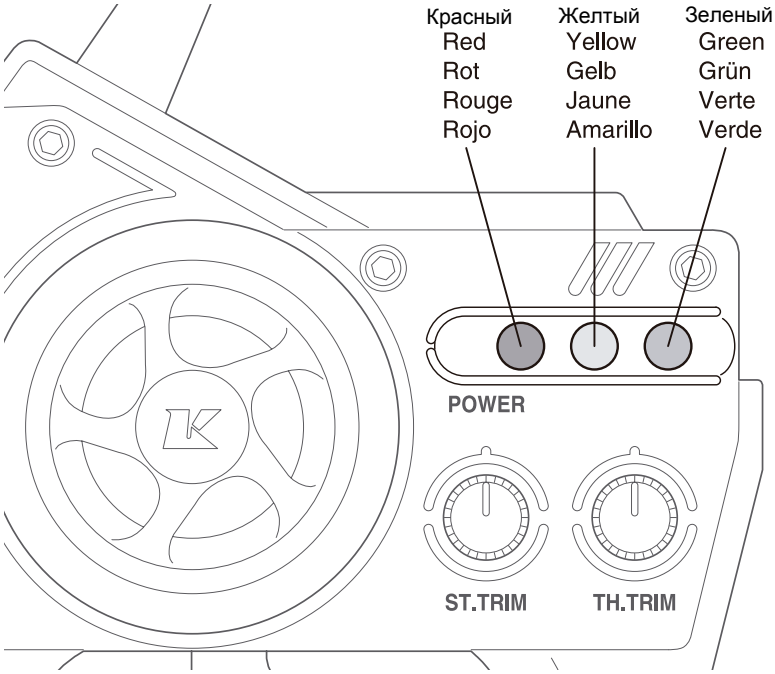

Индикатор заряда батареек
Battery Level Indicator
Senderspannungsanzeige
Indicateur de batterie
Indicador de nivel de carga de las pilas/ baterías

Не используйте разряженные батарейки, иначе вы можете потерять управление.
Do NOT allow the transmitter batteries to go "dead" or all model control will be lost.
Beim Aufleuchten der roten LED am Sender muß der Modellbetrieb sofort eingestellt werden!
Ne jamais attendre que les piles de la radio soient déchargées pour les changer.
Nunca deje que las baterías se descarguen completamente ya que podría perder el control de su modelo.

Регулятор расходов рулевого управления
Steering D/R Adjuster
Dual Rate Justierung am Sender
Réglage du débattement de la direction.
Dual Rate dirección

►Используйте регулятор расходов, чтобы изменять угол на который машина поворачивает при повороте рулевого колеса.
Use Steering D/R Adjuster to adjust amount of steering angle when steering wheel is operated.
Mit der Dual Rate Funktion kann der maximale Lenkausschlag begrenzt werden.
Utiliser le Dual Rate afin d'obtenir le débattement de la direction souhaitée.
Utilice el Dual Rate de dirección para variar la cantidad del ángulo de dirección al mover el volante.

*Настройте по своему вкусу.
*Adjust to have a place you prefer.
*Stellen Sie den maximalen Lenkausschlag ein!
*Ajustez selon votre pilotage.
*Ajuste según sus necesidades de pilotaje.

< Угол поворота меньше >
< Steering angle is less >
< Kleiner Lenkausschlag >
< Le débattement est moins important.>
< Menor ángulo de dirección >

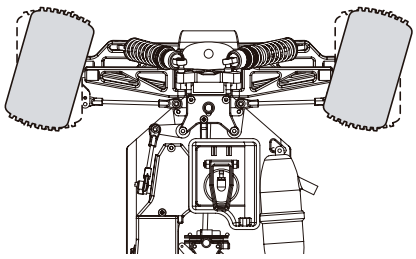

Уменьшает угол поворота.
Steering angle will give you less steering.
Ausschlag kleiner
L'angle de direction vous procure moins de débattement à la direction.
Menor recorrido de la dirección.

Увеличивает угол поворота.
Steering angle will give you more steering.
Ausschlag größer
L'angle de direction vous procure plus de débattement à la direction.
Mayor recorrido de la dirección.

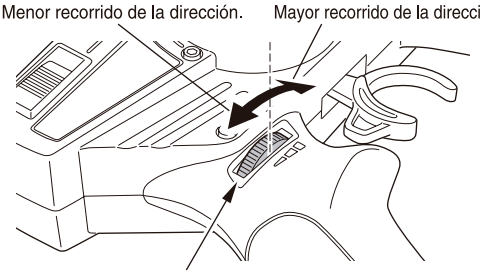

Регулятор расходов рулевого управления.
Steering D/R Adjuster / Dual Rate Justierung am Sender / Réglage du débattement de la direction. / Ajuste del Dual Rate.

< Угол поворота больше >
< Steering angle is more >
< Großer Lenkausschlag >
< Angle de direction important. >
< Mayor ángulo de dirección >

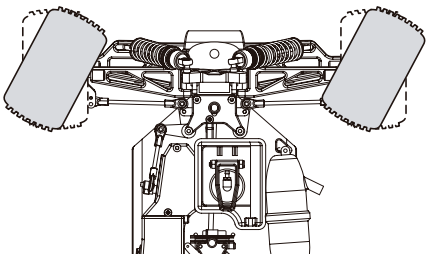

© 2001, HobbyCenter.Ru

Шасси / Chassis / Das Chassis / Chassis / Chasis

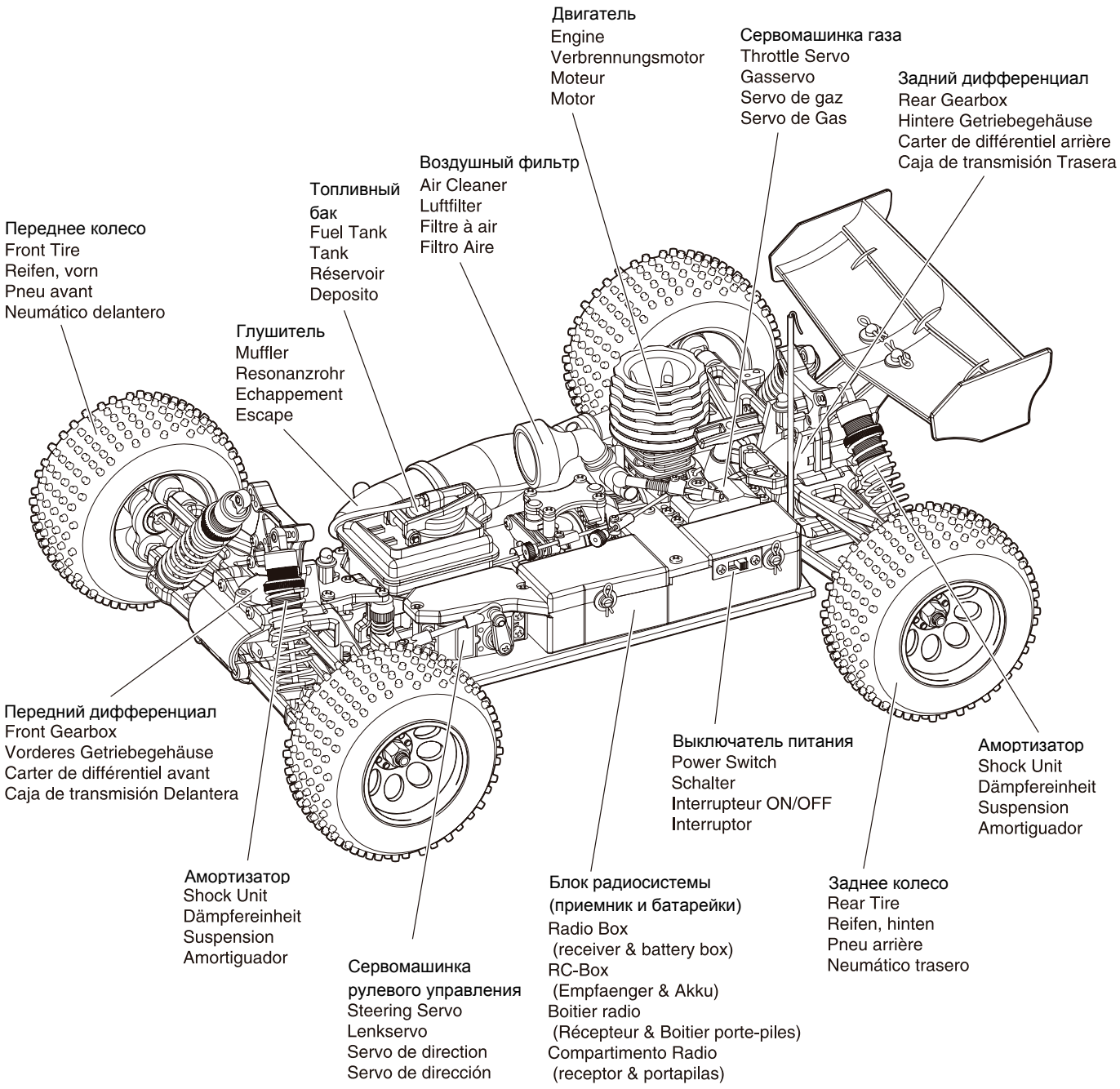

© 2001, HobbyCenter.Ru

Проверка перед запуском / Pre-Run Check / Vor dem Start / Pre-Run Check / Comprobaciones Previas

1 Описание двигателя / ENGINE DESCRIPTION / Der Verbrennungsmotor / Description du moteur / PARTES DEL MOTOR

Винт настройки воздушной заслонки:
Настраивает неполное закрытие воздушной заслонки карбюратора для холостого хода.
Idle Adjustment Screw:
Adjusts the carburetor opening when idling.
Anschlagschraube für Leerlauf:
Mechanische Justierung für Leerlaufdrehzah
Vis de réglage du ralenti:
règle l'ouverture du carburateur.
Tornillo de Ralentí:
Ajusta la abertura del carburador a ralentí.

Игла:
Регулирует количество поступающего топлива.
Needle Valve:
Adjusts the amount of fuel inflow for the mixture.
Düsennadel:
Mit der Düsennadel wird die Treibstoffmenge reguliert, die der Motor erhält.
Pointeau:
règle l'arrivée d'essence dans le carburateur.
Aguja:
Ajusta la cantidad de combustible de la mezcla

Карбюратор:
Смешивает топливо с воздухом в нужной пропорции для управления оборотами двигателя.
Carburetor:
Mixes air and fuel appropriately to control engine running.
Vergaser:
Der Vergaser regelt das Luft-Treibstoffgemisch.
Carburateur:
mélange l'air et le carburant de manière appropriée.
Carburador:
Mezcla el aire y el combustible.

Дросельная заслонка:
Регулирует поступление топливо-воздушной смеси и обороты двигателя.
Throttle Lever:
Adjusts amount of air-fuel mixture inflow and controls engine rpm.
Drosselküken:
Die Anlenkung des Drosselkükens wird mit dem Gasservo verbunden.
Levier de gaz:
règle le mélnage air-carburant et définit le régime moteur.
Mando de gas:
Ajusta la cantidad de aire-combustible de la mezcla.

Свеча зажигания:
Зажигает топливо-воздушную смесь.
Glow Plug:
Ignites the compressed air-fuel mixture.
Glühkerze:
Die Glühkerze sorgt für die Zündung des Treibstoffgemisches.
Bougie à incandescence:
provoque l'explosion du mélange air-carburant comprimé.
Bujía:
Provoca la ignición de la mezcla aire-combustible.

Ручной стартер:
Запускает двигатель
Recoil Starter:
Starts the engine.
Anreißstarter:
Durch Ziehen am Anreißstarter wird der Motor gestartet.
Tirrette de démarrage:
assure le démarrage du moteur.
Arancador manual:
Arranca el motor

Винт-ограничитель хода дросельной заслонки:
Регулирует соотношение воздуа и топлива в смеси.
Idle Mixture Screw
Adjusts volume of air and fuel in mixture.
Leerlauf Gemischschraube
Reguliert das Gemischverhältnis.
Vis de reprise
Règle le mélange air/carburant.
Tornillo de Baja
Ajusta el volumen de aire y el combustible en la mezcla.

Двигстель состоит из большого количества точных запчастей. Небрежная разборка может привести к ухудшению характеристик двигателя.
Engines include many high-precision parts. If disassembling engines carelessly, their original performance may be lost!
Der Motor enthält viele empfindliche Präzisionsteile. Achten Sie beim Zerlegen und Zusammenbau darauf, daß Sie alle Teile richtig montieren! Andernfalls kann der Motor beschädigt werden!
Le moteur est compose de nombreuses pieces de haure precision. Si vous ne le demontez pas soigneusement. les perrormances pourraient s'en ressentir!
Los motores incorporan gran cantidad de piezas de alta precisión. Cuando desmonte el motor, realice todas las operaciones con sumo cuidado.

■Регулировка иглы. / Adjust the needle valve. / Einstellung der Düsennadel. / Réglage du pointeau / Ajuste de la aguja

❶ Плавно закрутите иглу (по часовой стрелке).
Gently screw in the needle valve (Clockwise).
Schließen Sie vorsichtig die Düsennadel (Drehen im Uhrzeigersinn).
Vissez complètement, et sans forcer,la vis de pointeau (dans le sens des aiguilles d'une montre)
Apriete suavemente la aguja (Hacia la derecha).

❷ Согласно инстукции к двигателю открутите иглу на положенное число оборотов (против часовой стрелки).
Refer to the engine instruction manual and unscrew the needle valve as specified (Counter Clockwise).
Öfnen Sie die Düsennadel 4 Umdrehungen (Drehen gegen den Uhrzeigersinn).
Référez-vous aux instructions du manuel de montage et dévissez la vis de pointeau comme indiqué (dans le sens ontraire des aiguilles d'une montre).
Lea las instrucciones del motor y afloje la aguja tal y como se indique (Hacia la izquierda).

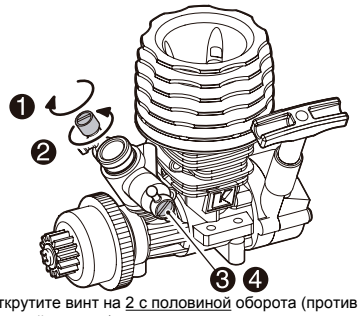

Позиции винта-ограничителя хода дросельной заслонки.
Idle Mixture Screw Position
Die Leerlauf Gemisch-Schraube
Posición del Tornillo de Baja
Vis de reprise

❸ Плавно закрутите винт до предела (по часовой стрелке).
Gently screw in the idle mixture screw to closed position (Clockwise).
Leerlauf-Düsennadel vorsichtig bis zum Anschlag schließen (Drehen im Uhrzeigersinn)
Fermer (en douceur) la vis de reprise (sens des aiguilles d'une montre).
Apriete suavemente el tornillo de baja hasta la posicion de cerrado.

❹ Открутите винт на 2 с половиной оборота (против часовой стрелки).
2 and 1/2 turns unscrewed from closed position (Counter Clockwise).
Düsennadel 2,5 Umdrehungen öffnen (Drehen entgegen dem Uhrzeigersinn)
Fermer complètement, puis dévisser de 2.5 tours (sens des aiguilles d'une montre).
2 vueltas y media aflojado desde la posicion de cerrado.

2 Проверьте перед стартом /CHECKLIST BEFORE RUNNING/Die Checkliste vor dem Start/ Points a verifier avant le demarrage / COMPROBACIONES PREVIAS

- ☐ Убедитесь, что все винты крепко закручены.
- ☐ Убедитесь, что все движущиеся части движутся без помех. Смазаны ли они?
- ☐ Установите воздушный фильтр. Убедитесь, что он не засорен.
- ☐ Убедитесь, что топливопровод не засорен и не поврежден.
- ☐ Убедитесь, что глушитель и выхлопная труба не повреждены.
- ☐ Убедитесь, что батареи передатчика заряжены и прочно установлены.
- ☐ Убедитесь, что сервомашинки и тяги движутся без помех.
- ☐ Убедитесь, что площадка для езды безопасна.
- ☐ Убедитесь, что никто другой поблизости не использует вашу частоту.

- ☐ Ensure all screws are securely tightened.
- ☐ Ensure all moving parts move without binding. Are they greased for non-binding movement?
- ☐ Install an air cleaner. Ensure it is clean and not clogged.
- ☐ Ensure the fuel lining is proof, with no cracks. Ensure it is not clogged.
- ☐ Ensure the muffler and exhaust are damage-free.
- ☐ Ensure the radio batteries are fresh. Are they securely installed?
- ☐ Ensure servos and linkages move without binding.
- ☐ Ensure the area of operation is safe.
- ☐ Ensure nobody is on your frequency at the same time.
- ☐ Assurez-vous que toutes lesvis soien bien serrées.
- ☐ Assurez-vous que les pièces en mouvement ne cognent rien. Sont elles bein graissées?
- ☐ Installez un filtre à air. Assurez-ous qu'il soit propre.
- ☐ Assurez-vous que les tubes d'arrivée d'essence soient correctement installés et propres
- ☐ Assurez-vous que l'échappement ne soit pas endommagé.
- ☐ Assurez-vous que les batteries soient bien chargées. Sont-elles bien fixées?
- ☐ Assurez-bous que les servos et leurs connections peuvent être utilisés sans rien cogner.
- ☐ Assurez-vous que la piste où vous roule est sûre.
- ☐ Assurez-vous que personne n'emploie la même fréquence que vous en même temps.

- ☐ Überprüfen Sie, ob alle Schrauben festgezogen sind.
- ☐ Überprüfen Sie, ob alle beweglichen Teile leichtgängig und an den entsprechenden Stellen gefettet sind.
- ☐ Ist der Luftfilter richtig montiert?
- ☐ Achten Sie auf einen knickfreien Verlauf des Treibstoffschlauches im Modell.
- ☐ Überprüfen Sie, ob der Auspuff fest am Motor montiert ist.
- ☐ Überprüfen Sie, ob die Akkus / Batterien für die RC-Anlage geladen / frisch sind.
- ☐ Überprüfen Sie, ob die Servoanlenkungen sich leichtgängig bewegen können.
- ☐ Achten Sie darauf, daß das Gelände für den Betrieb Ihres Modells geeignet ist.
- ☐ Achten Sie auf eine Frequenzkontrolle!
- ☐ Asegúrese que todos los tornillos y tuercas están bien fijados
- ☐ Asegúrese que todas las piezas móviles se mueven suavemente.
- ☐ Instale un filtro de aire. Asegúrese que está bien limpio.
- ☐ Asegúrese que el macarrón de combustible no está obstruido.
- ☐ Asegúrese que el codo y el escape están en perfecto estado.
- ☐ Asegúrese que las baterías están perfectamente cargadas.
- ☐ Asegúrese que los varillajes se mueven perfectamente.
- ☐ Asegúrese que el área está despejada
- ☐ También que nadie esté utilizando la misma frecuencia que usted.

© 2001, HobbyCenter.Ru

Не вытягивается шнур стартера / Cannot Pull Starter Cord / Der Seilzugstarter läßt sich nicht ziehen / Le lanceur est bloqué / No puede tirar del tirador

Причина PROBLEM • CAUSE / Problem • Ursache / PROBLEME • CAUSE / PROBLEMA • CAUSA	Устранение REMEDY / Behebung / REMEDE / REMEDIO
В двигателе слишком много топлива. There is too much fuel in the engine. Zu viel Treibstoff im Brennraum. Il y a trop de carburant dans le moteur. Hay demasiado combustible en el motor.	Выкрутите свечу и энергично подергайте ручной стартер для удаления излишков топлива. Избегайте разбразгивания топлива. Remove plug, pull starter cord to remove excess fuel. Avoid fuel splash. Glühkerze demontieren und Seilzugstarter kräftig ziehen. Retirer la bougie, tirer le lanceur pour vider l'excédent de carburant. Attention aux projections de carburant. Desmonte la bujía, tire del tirador enérgicamente para eliminar el combustible sobrante. Tenga cuidado con el combustible.

Если шнур стартера заедает / If Starter Cord Can Be Pulled / Der Seilzugstarter läßt sich ziehen / Si le lanceur ne peut-être tiré / El tirador funciona

Топливо не поступает в карбюратор. Fuel hasn't reached the carburetor. Es ist kein Treibstoff im Vergaser. Le carburant n'est pas arrivé au carburateur. El combustible no llega al carburador.	Закройте пальцем выхлопную трубу и аккуратно потяните стартер. Убедитесь, что топливо пошло по трубопроводу в карбюратор. Cover the exhaust exit with your finger and gently pull the recoil starter and make sure fuel has been sent down the fuel tube into the carburetor. Auslass am Schalldaempfer zu halten und den Anreiflstarter so lange durchziehen, bis Treibstoff am Vergaser angelangt ist. Fermer la sortie du résonateur avec un chiffon, puis tirer doucement le lanceur tout en vérifiant que le carburant est entré dans la durite et le carburateur. Tape el escape con su dedo y tire suavemente del arrancador asegurándose que el combustible ha entrado en el carburador.
Карбюратор открыт не более 0.3 мм (Отсоедините воздушный фильтр, чтобы убедиться). Carburetor is not open more than 0.3mm. (Remove air Filter to check) Vergaserspalt ist geringer als 0,3 mm. (Luftfilter demontieren zum Prüfen) Le carburateur n'est pas ouvert plus de 0,3mm. (retirer le filtre à air pour vérifier) El carburador no está abierto más de 0.3mm. (Desmonte el filtro de aire para comprobarlo)	Исправьте, отдкрутив винт настройки воздушной заслонки. Adjust by screwing in the idle adjustment screw. Vergaserspalt über die Justierschraube nachjustieren. Régler la vis de reprise. Ajuste enroscando el tornillo de ralentí.
Свеча не накаливается при вынимании из двигателя и подключении к накалу. Plug does not glow red when removed and connected to plug heater. Die Glühkerze glüht nicht (überprüfen im ausgebauten Zustand). La bougie n'est pas rouge lorsque vous retirez ou connecter le socquet. La bujía no se pone incandescente al conectarle el calentador de bujías.	Замените батарейки накала свечи. Replace the batteries in the plug heater. Frische Batterien / Akkus für den Glow Starter einsetzen. Remplacer ou recharger la batterie du chargeur. Recargue las baterías del chispo.
	Замените свечу. Replace with a new glow plug. Neue Glühkerze verwenden. Remplacer la bougie. Instalar una bujía nueva.

Прочие проблемы / Other / Verschiedenes / Autres / Otros

Холодная погода. Low outside temperatures. Niedrige Auflentemperaturen. Température extérieure basse. Temperatura exterior baja.	Прогрейте двигатель. Warm up the engine. Motor länger warmlaufen lassen. Pré-chauffer le moteur. Dejar calentar el motor.
Двигатель перегревается. Engine is overheating. Der Motor wird zu heifl. Le moteur est en surchauffe. El motor está demasiado caliente.	Дайте двигателю остыть, затем слегка выкрутите иглу и перезапустите двигатель. Cool engine down, then slightly loosen the needle valve and re-start engine. Motor abkühlen lassen und Düsennadel öffnen - fetter einstellen! Laisser refroidir le moteur. Dejar que el motor se enfríe y aflojar ligeramente la aguja. Volver a arrancar el motor.
Карбюратор засорился. Carburetor is blocked or clogged. Der Vergaser ist blockiert oder verstopft. Le carburateur est bloqué ou bouché. Carburador obstruido.	Прочистите его очищающим спреем. Clean with cleaner spray etc. Vergaser sorgfältig reinigen. Le nettoyer avec un spray adapté. Limpiar con spray especial.
Засорился воздушный фильтр. Air Filter is blocked. Der Luftfilter ist verstopft. Le filtre à air est coincé. Filtro de Aire obstruido.	Прочистите его или замените новым. Clean the Air Filter or replace with a new one. Luftfilter reinigen oder erneuern. Le nettoyer ou le changer. Limpiar ó instalar un Filtro nuevo.
Двигатель плохо настроен. Engine adjustment is not right. Falsche Motoreinstellung. Le réglage moteur n'est pas correct. Ajuste del motor incorrecto.	Смотрите стр. *** (Положение иглы и винта ограничителя хода дросельной заслонки). Refer to P9 (Needle Valve position) and (Position of Idle Mixture Screw). Siehe Seite 9 im Kapitel Motoreinstellung. Se référer à la Page 9. Ver P9 Posición de la Aguja y Posición del Tornillo de Baja.

© 2001, HobbyCenter.Ru

Обкатка / BREAK IN / Lassen Sie den Motor einlaufen / Rodage / RODAJE

ВНИМАНИЕ! Во время обкатки не выводите двигатель на высокие обороты. Это может серьезно повредить двигатель.
CAUTION During the break-in, do not operate the engine with high rpm! Serious damage may be the result.
WICHTIG Während der Einlaufphase muß der Motor sehr fett eingestellt sein. Vermeiden Sie hohe Drehzahlen, Beschädigungsgefahr!
ATTENTION Pendant le rodage, ne faites pas monter le moteur en regime. Les conséquences pourraient être graves!
ATENCION Durante el rodaje, no haga funcionar el motor a altas rpm ya que podría resultar dañado.

● Обкатка необходима для подготовки двигателя к постоянной и гладкой работе. Если не обкатать двигатель, масло внутри его не будет циркулировать. Это приведет к заклиниваниям и повышенному износу двигателя.

The break-in is necessary to "prepare" brandnew engines to regular and smooth running! If you fail to break-in an engine, the lubricating oil inside does not circulate and the engine will be caked with burns; running becomes difficult and engine life is shortened.

Neue Motoren müssen generell eingelaufen werden. Ohne diese Einlaufphase entwickeln die Motoren nicht ihre volle Leistung und lassen sich nur schwer einstellen. Es besteht eine erhebliche Beschädigungsgefahr des Motors.

Le redage est necessaire pour preparer les nouveaux moteurs a une utilisation reguliere et sans problemes. Si bous ne rodezs pas votre moteur, le graissage de votre moteur ne se fera pas correctement. L'utilisation sera difficile et la duree de vie de votre moteur en sera raccourgie.

El rodaje es necesario para preparar los motores nuevos para que funcionen perfectamente. Si no realiza el rodaje de manera correcta, el aceite no lubricará el motor, y por consiguiente su funcionamiento y vida útil se verán afectados de forma importante.

1 Запустите двигатель, как это указано в главе "Запуск двигателя".
Start the engine as specified in the chapter < Way of Starting Engine >.
Starten Sie den Motor, wie zuvor beschrieben.
Démmarrez le moteur comme indiqué dans le chapitre 'Comment utiliser le démarreur'
Arranque el motor tal y como se indica en el capítulo < Arranque del Motor >

► Поставьте курок на малый газ.
Move the throttle control to slow.
Lassen Sie den Motor mit mittlerer Drehzahl und fetter Einstellung laufen.
Baissez le stick de gaz.
Coloque el gas en la posición mínimo

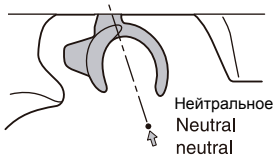

Нейтральное положение
Neutral
neutral
Neutre
Neutral

2 Установка винта-ограничителя воздушной заслонки (настройка хлостого хода)
Idle Adjustment Screw (Idling Rpm Adjustment)
Einstellung der Düsennadel für Leerlaufbereich.
Règlage du ralenti.
Tornillo de Ralentí (Ajuste de las rpm)

► Установите газ в нейтральное положение.
Adjust with throttle control in neutral.
Stellen Sie den Gasknüppel auf Leerlauf.
Placez la commande de gaz en position neutre.
Ajuste con el gas en posición neutral.

► При таком положении курка машина не должна трогаться с места.
When the throttle control is in neutral, the car does not speed off even!
Die Einstellung ist optimal, wenn das Fahrzeug ohne Bremse stehen bleibt und der Motor im Leerlauf nicht ausgeht.
Si la commande est au neutre,la vitesse ne diminue pas même si on actionne le frein.
Al estar el gatillo de gas en posición neutral, el modelo deberá permanecer sin moverse.

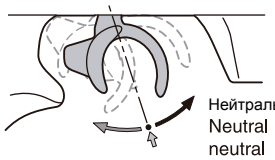

Нейтральное положение
Neutral
neutral
Neutre
Neutral

Двигатель не запускается.
The engine stalls.
Der Motor geht aus.
Le moteur cale.
El motor se cala

Закрутите винт на 1/8 – 1/4 оборота.
Screw in 1/8~1/4 turns.
Schraube 1/4 Umdrehung hineindrehen.
Vissez d'un 1/8-1/4 de tour.
Apriete 1/8~1/4 de vuelta.

Автомобиль движется вперед.
The car rolls forward.
Das Modell rollt vorwärts.
La voiture avance.
El modelo avanza

Открутите винт на 1/8 – 1/4 оборота.
Unscrew in 1/8~1/4 turns.
Schraube 1/4 Umdrehung herausdrehen.
Devissez d'1/8-1/4 de tour.
Afloje 1/8~1/4 de vuelta.

3 Продолжайте обкатку во время движения автомобиля. Постоянно закручивайте иглу на 10 – 20º, чтобы не повредить двигатель.
Next, continue performing the break-in while running the car. Always screw in the needle valve 10 to 20˚ at a time in order not to damage the engine.
Lassen Sie nun den Motor beim Betrieb des Modells weiter einlaufen. Schließen Sie die Düsennadel mit jeder Tankfüllung in kleien Schritten, bis der Motor seine volle Leistung abgibt.
Ensuite,continuez le rodage en fasant evoluer votre modele. Revissez le pointeau de 10 a 20 chaque fois, pour ne pas abimer votre moteur.
Ahora continúe con el rodaje mientras rueda su modelo. Siempre apriete la aguja en intervalos de 10-20˚ para no dañar el motor.

В этот момент не выкручивайте иглу.
At this moment, do not tighten the needle valve any further.
Regeln Sie mit der Düsennadel den Motor so ein, daß er sehr fett läuft.
A ce moment, ne serrez plus le pointeau.
En este punto, no apriete más la aguja.

4 Израсходуйте 2 – 3 бака с горючим, чтобы завершить обкатку.
Run the engine 2~3 tanks to complete the break-in.
Nach 2~3 Tankfüllungen ist der Einlaufprozeß vollendet.
Pour terminer le rodage,faites evoluer votre modele ainsi pendant 2~3 pleins.
Consuma 2-3 depósitos para completar el rodaje.

5 Положение иглы для нормальной работы двигателя составляет 2 с половиной оборота от закрытого положения. Если вы закрутите глубже, двигатель может перегреться.
The needle valve setting for normal engine running lies between 2-1/2 turns unscrew from closed position. Screwing it further in, excessive heat may be generated.
Die Grundeinstellung der Düsennadel für den normalen Motorbetrieb liegt bei 2.5 Umdrehungen, vom völlig geschlossenen Zustand aus. Weiteres schließen der Düsennadel kann zur Überhitzung und zur Beschädigung des Motors führen!
Pour effectuer un réglage standard du pointeau de carburateur, le fermer complètement et le dévisser de 2.5 tours. Si le pointeau est trop fermé, cela peut endommager irrémédiablement le moteur.
El ajuste de la aguja para un funcionamiento normal del motor se encuentra aproximadamente en dos vueltas aflojada desde la posición de cerrado. Si la aprieta más el motor podría sobrecalentarse.

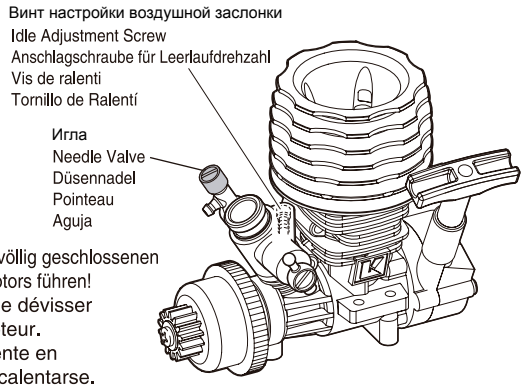

© 2001, HobbyCenter.Ru

Настройка двигателя / Engine Adjustment / Motor Einstellung / Réglages moteur / AJUSTE DEL MOTOR

● После завершения обкатки следуйте инструкциям 1 и 2.
Adjust in the order 1 and 2 once the break-in is completed.
Stellen Sie den Motor nach Punkt 1 und 2 ein.
Le rodage terminé, suivez les instructions suivantes:
Ajuste siguiendo el orden 1 2 una vez haya terminado el rodaje.

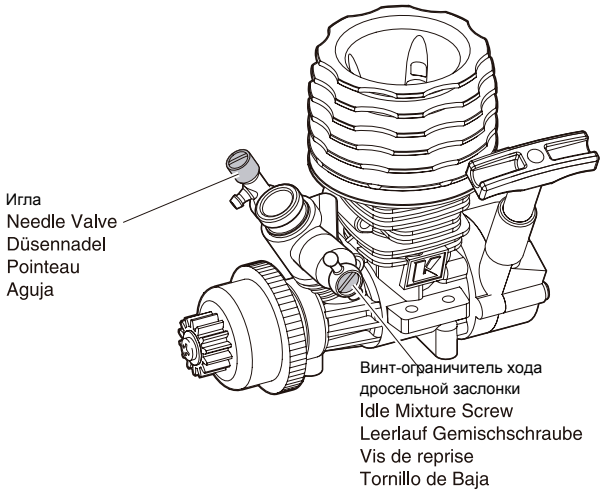

1 Настройка положения иглы (настройка максимальных оборотов).
Needle Valve Adjustment (Maximum Rpm Adjustment)
Einstellung der Düsennadel für Vollgasbereich.
Règlage à haut régime.
Ajuste de la aguja (Ajuste de las rpm máximas)

❶ Запустите двигалель, как указано в главе "Запуск двигателя", и автомобиль.
Start the engine as explained in the chapter < Way of Starting Engine > and run your car.
Starten Sie den Motor.
Faites démarrer votre moteur comme indiqué dand le chapitre 'Comment utiliser le démarreur' et faites évoluer votre modèle.
Arranque el motor tal y como se indica en el capítulo < Arranque del Motor > y ruede su modelo.

❷ Поставьте курок газа в максимальное положение, машина постепенно замедлится. Закрутите иглу на 10 – 20º и скорость снова возрастет. Когда скорость достигает максимума, положение иглы считается оптимальным.
Watch the speed of your car running down a straight with the throttle control moved to high. When screwing in the needle valve 10°~20°, speed increases. When your car's speed reaches the peak, the needle valve setting is optimal.
Beobachten Sie Ihr Modell bei Vollgas auf der Rennstrecke. Je weiter Sie die Düsennadel schließen, desto höher dreht der Motor und umso schneller fährt Ihr Fahrzeug. Wenn die maximale Geschwindigkeit erreicht ist, ist der Motor optimal eingestellt. Achten Sie darauf, daß der Motor immer noch eine leichte Rauchfahne zieht bei Vollgas.
Faites évoluer votre modèle sur une pente en ligne droite en placant le stick de gaz vers le haut. En resserrant le pointeau de 10 à 20, la vitesse augmente. Quand vous aurez atteint la vitesse maximum, le règlage du pointeau sera optimal.
Observe la velocidad de su modelo al rodar en línea recta con el gas abierto al máximo. Cuando apriete la aguja 10°~20°, la velocidad se incrementará. Cuando su modelo alcance la velocidad máxima, el ajuste será el óptimo.

❸ Если продолжить закручивать иглу дальше, выхлопные газы станут незаметны и обороты двигателя упадут. Использование двигателя в этом режиме может привести к повреждению двигателя. Немедленно выкрутите иглу. Для нормального функционирования двигателя игла должна быть выкручена на 10 – 20º больше от в оптимального положения.
When screwing the needle valve further in, exhausts become in-visible and rpm decrease. Running the engine with this setting damages the engine. Immediately unscrew the needle valve. Note that for normal running, the needle valve is screwed out 10°~20° from the valve's optimal setting position!
Wenn Sie den Motor zu mager einstellen, verschwindet die Rauchfahne und Ihr Motor überhitzt, die Drehzahl fällt ab.
En continuant à serrer la pointeau, les fumees d'échappement disparaissent et la vitesse diminue. Utiliser votre moteur dans ces conditions pourrait l'endommager. Dévissez immédiatement le pointeau. Notez que pour un usage normal, lepointeau doit être dévissé de 10 à 20 de son reglage optimal.
Si aprieta la aguja más, los humos del escape se volverán invisibles y las rpm decrecerán. Rodar el motor con este ajuste podría dañarlo. Para un funcionamiento normal, la aguja deberá aflojarse 10°~20° desde la posición de ajuste óptimo.

2 **Настройка ограничителя хода дросельной заслонки.**
Adjusting the idle mixture.
Einstellung der Leerlauf Gemischschraube.
Règlage la vis de reprise.
Ajuste de la mezcla al ralentí.

► Настройка ускорения.
Adjusting for acceleration from low speed.
Einstellung für gute Beschleunigung aus niedriger Geschwindigkeit.
Règlage du ralenti à l'accélération.
Ajustes para aceleración desde baja velocidad.

Обратите внимание на дым выхлопа при старте автомобиля.
Check the exhaust smoke when starting from a standing position.
Rauch aus dem Auspuff beobachten, Beim Anfahren aus dem Stand.
Vérifier que l'échappement fume lors du démarrage moteur.
Compruebe el humo del escape con el modelo colocado en un soporte.

▶ Много дыма, глухой звук двигателя и низкие обороты.
Lots of smoke and deep sound with slow rotation.
Viel Rauch, knatterndes Motorgeräusch.
Beaucoup de fumée, un bruit sourd et tourne lentement.
Mucho humo, sonido grave y poco giro de las ruedas.

➡ Смесь слишком обогащена. Закройте ограничитель на 30º.
Mixture is too rich. Close the Idle Mixture Screw 30˚.
Gemisch zu fett, Schraube um 30˚ schließen.
Le carburant est trop riche. Fermer la vis de reprise de 30°.
Mezcla demasiado rica. Cerrar tornillo 30˚.

▶ Двигатель глохнет, дыма нет, потом резко стартует.
Engine stops, no white exhaust & RPM suddenly increases
Motor stoppt, kein Qualm, Drehzahl erhoeht sich
Le moteur s'arrête, pas de fumée & Le régime augmente
El motor se para, no sale humo blanco y las rpm se incrementan repentinamente

➡ Смесь слишком бедна. Откройте ограничитель на 30º.
Mixture is too lean. Open the Idle Mixture Screw 30˚.
Gemisch zu mager, Schraube um 30˚ öffnen.
Le carburant est trop pauvre. Ouvrir la vis de reprise de 30°.
Mezcla demasiado pobre. Abrir tornillo 30˚.

Уход за моделью / Maintenance / Wartung / Maintenance / MANTENIMIENTO

- ☐ Сливайте топливо после поездки.
- ☐ Затем запустите двигатель, чтобы сжечь остатки топлива. Иначе потом будет трудно запустить двигатель.
- ☐ Залейте обычного двигательного масла в карбюратор и подергайте несколько раз.
- ☐ Вытрите грязь и масло.
- ☐ Проверьте затяжку винтов.
- ☐ Смажьте все движущиеся части.
- ☐ Отсоедините батарейки приемника.

- ☐ Before putting your car aside, draw out any fuel from the tank.
- ☐ Next, restart the engine to combust remaining fuel. Leaving fuel inside the engine will make engine starting difficult.
- ☐ Insert some normal engine oil in the carburettor and pull recoil starter a few times.
- ☐ Wipe off dirt and oil.
- ☐ Check all parts for screw looseness.
- ☐ Apply oil spray to rotating or moving parts.
- ☐ Disconnect the receiver batteries.
- ☐ Videz votre réservoir après utilisation.
- ☐ Ensuite,redémarrez le moteur afin de brûler le carburant restant dans le moteur Si vous laissez du carburant dans le moteur, les démarrages ultérieurs seront plus difficiles.
- ☐ Vaporiser l'intérieur du moteur par le carburateur, à l'aide d'un aérosol lubrifiant.
- ☐ Nettoyez la poussière et l'huile du filtre à air.
- ☐ Vérifez si toures les vis et écrous sont bien serrés.
- ☐ Vaporiser de l'huile sur toutes les pièces en mouvement.
- ☐ Déconnectez les batteries du récepteur.

- ☐ Entfernen Sie nach dem Betrieb sämtliche Treibstoffreste aus dem Tank.
- ☐ Starten Sie nochmals den Motor um den restlichen Treibstoff aus der Leitung aufzubrauchen. Lassen Sie niemals Treibstoffreste im Tank!
- ☐ Geben Sie ein paar Tropfen Öl in den Vergaser und Starter betaetigen.
- ☐ Entfernen Sie sämtliche Verbrennungsrückstände vom Modell.
- ☐ Überprüfen Sie alle Schrauben auf festen Sitz.
- ☐ Bewegliche Teile ueberprufen und ggf. oelen oder fetten.
- ☐ Entfernen Sie den Akku aus dem Modell.
- ☐ Antes de guardar su modelo, vacíe todo el combustible del depósito.
- ☐ Ahora aplique el arrancador para eliminar el combustible sobrante. Dejar combustible en el motor podría dificultar los arranques sucesivos
- ☐ Aplicar aceite especial de motor en el carburador y tirar del tirador varias veces .
- ☐ Limpie toda la suciedad
- ☐ Compruebe todos los tornillos y tuercas.
- ☐ Aplicar aceite en las piezas que lo requieran
- ☐ Desconecte las baterías del receptor.

© 2001, HobbyCenter.Ru

Советы по управлению / OPERATING TIPS / HINWEISE ZUR BEDIENUNG / CONSEILS D'UTILISATION / CONSEJOS PRACTICOS

1

Держите передатчик так, чтобы антенна была направлена вверх.
Hold transmitter so antenna points upwards.
Halten Sie den Sender so, dass die Antenne nach oben zeigt.
L'antenne de l'émetteur doit toujours être vers le haut afin de ne pas blesser quelqu'un.
Sujete la emisora de manera que la antena quede alejada de su cara.

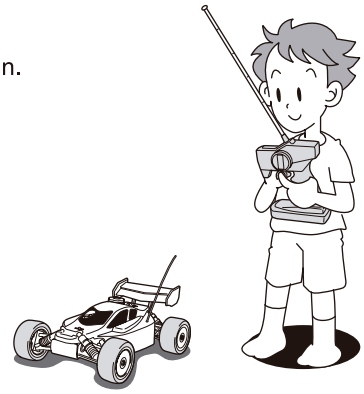

2

Плавно нажмите на курок газа и используйте рулевое колесо для поворотов.
Squeeze the throttle trigger gently and steer the car to the left and right.
Geben Sie langsam Gas und gewöhnen Sie sich an das Lenkverhalten Ihres Modells.
Accélérez doucement et effectuez des virages gauche/droite.
Apriete suavemente el gatillo de gas y mueva el volante hacia la derecha y la izquierda.

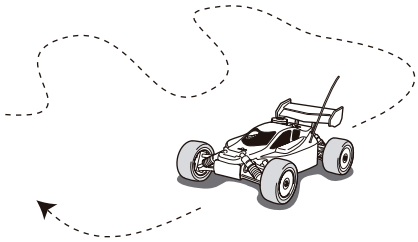

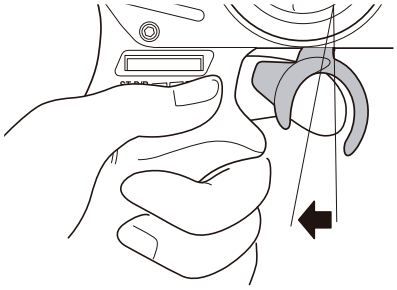

3

Плавно нажмите курок газа, а потом отпустите. Этим способом управляйте скоростью.
Squeeze the throttle trigger gently and release. Repeat this motion to control speed.
Geben Sie stoßweise Gas, um sich an die Beschleunigung des Modells zu gewöhnen.
Effectuez à répétition pour vous entraînez des accélérations et freinages.
Empuje suavemente el gatillo de gas y suéltelo. Repita este ejercicio varias veces.

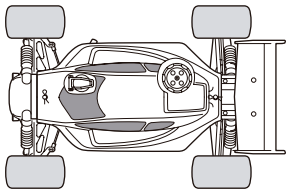

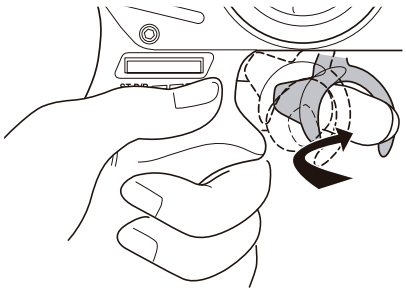

4

Если вы чувствуете, что теряете управление, поверните передатчик боком к себе, чтобы видеть рулевое колесо.
If you are of unsure of the steering direction, practice with the transmitter facing towards you.
Gewöhnen Sie sich an die Lenkrichtung am Sender, wenn das Modell auf Sie zu fährt.
Si vous rencontrez des problèmes pour utiliser le volant radio, essayez de positionner le volant face à vous.
Coloque la emisora tal y como muestra el dibujo hasta que adquiera confianza.

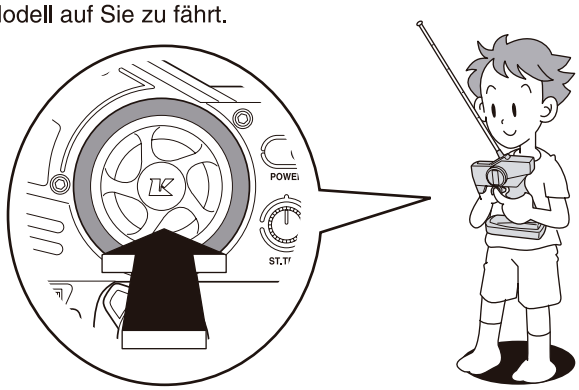

© 2001, HobbyCenter.Ru

5

Вначале уменьшите расходы рулевого управления, для увеличения угла поворота, как показано на рисунке.

At first, set the Steering D/R Adjuster for less response, as shown.

Stellen Sie den Lenkausschlag zunächst so gering wie möglich ein, um das Modell besser zu beherrschen.

Tout d'abord, régler le "Dual Rate" en position "lent" comme indiqué.

Ajuste el D/R de dirección en la posición de ángulo menor.

Угол поворота больше
Steering angle will give you less steering.
Ausschlag kleiner
L'angle de direction vous procure moins de débattement à la direction.
Angulo menor

Угол поворота меньше
Steering angle will give you more steering.
Ausschlag größer
L'angle de direction vous procure plus de débattement à la direction.
Angulo mayor

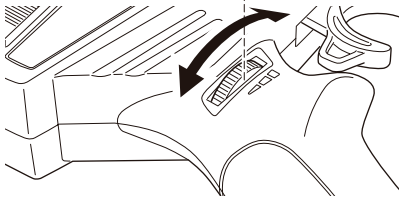

Регулятор расходов рулевого управления.
Steering D/R Adjuster / Dual Rate Justierung am Sender / Réglage du débattement de la direction. / D/R Dirección

6

Будьте осторожны, не нажмите случайно на курок газа во время руления.

Be careful not to squeeze the throttle trigger abruptly while steering.

Geben Sie nicht Vollgas, während Sie gleichzeitig vollen Lenkausschlag geben.

Attention à ne pas accélérer ou ralentir trop brutalement lorsque vous tournez.

No apriete bruscamente el gatillo de gas.

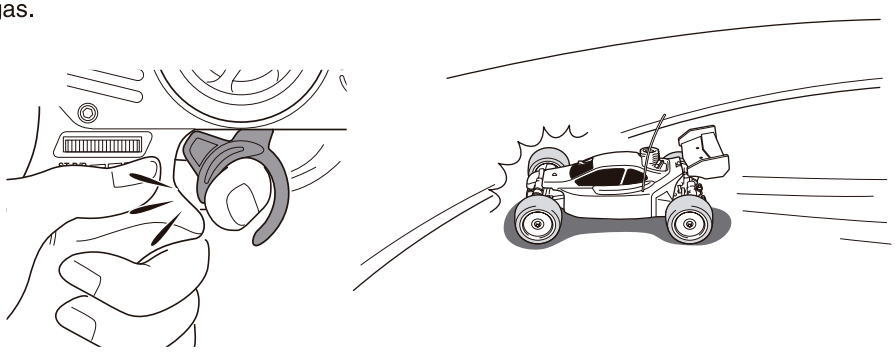

7

Когда вы привыкните к управлению, поэксперементируйте с большим газом и углами поворота.

After you become used to the controls, experiment with the high performance possible at full throttle and full steering.

Geben Sie nach einiger Zeit mehr Gas und gewöhnen Sie sich an die volle Performance des Modells.

Une fois que vous avez une bonne prise en main des commandes radio, essayez d'aller de plus en plus vite tout en restant maître de votre voiture .

Una vez adquiera mayor práctica, puede empezar a aplicar máximo gas y a realizar giros más complicados.

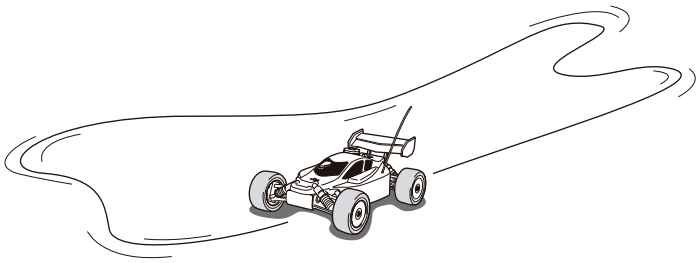

8

Попробуйте ездить восьмеркой.

Practice doing figure 8s.

Fahren Sie Achten, um sich an das Einlenkverhalten des Modells zu gewöhnen.

Effectuez des tours en 8 (voir schéma) pour vous entraîner .

Practique realizando figuras en 8.

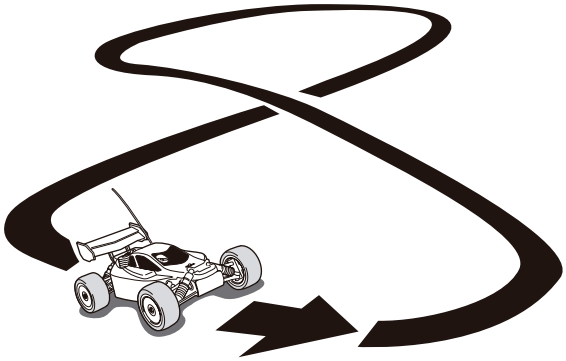

© 2001, HobbyCenter.Ru